FŁT Ball Bearings Units (cast iron)

Zespoły łożyskowe w oprawach (odlewanych)

UCF- units with squqre flange

UCF - oprawy kołnierzowe kwadratowe z łożyskiem

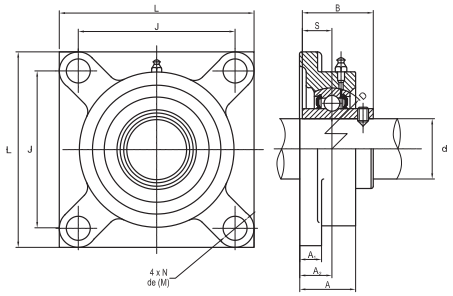

PL

EN

UCFC- units with round flange

UCFC - oprawy kołnierzowe okrągłe z łożyskiem

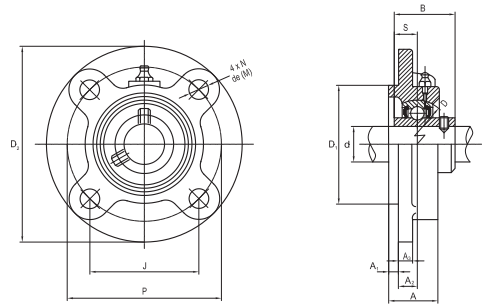

PL

EN

DIMENSIONS WYMIARY GŁÓWNE										MASS MASA ~	DESIGNATION OZNACZENIE	BEARING ŁOŻYSKO	HOUSING OPRAWA
d	D	B	S	L	J	A	A1	A2	N	de			
mm										kg			
Series : 2													
12	47	31.0	12.7	86	64	25.5	11	15	12	M10	0.57	**UCF201**	**UC201**	F204
15	47	31.0	12.7	86	64	25.5	11	15	12	M10	0.56	**UCF202**	**UC202**	F204
17	47	31.0	12.7	86	64	25.5	11	15	12	M10	0.55	**UCF203**	**UC203**	F204
20	47	31.0	12.7	86	64	25.5	11	15	12	M10	0.53	**UCF204**	**UC204**	F204
25	52	34.1	14.3	95	70	27	13	16	12	M10	0.72	**UCF205**	**UC205**	F205
30	62	38.1	15.9	108	83	31	13	18	12	M10	1.02	**UCF206**	**UC206**	F206
35	72	42.9	17.5	117	92	34	15	19	14	M12	1.30	**UCF207**	**UC207**	F207
40	80	49.2	19.0	130	102	36	15	21	16	M14	1.68	**UCF208**	**UC208**	F208
45	85	49.2	19.0	137	105	38	16	22	16	M14	1.95	**UCF209**	**UC209**	F209
50	90	51.6	19.0	143	111	40	16	22	16	M14	2.26	**UCF210**	**UC210**	F210
55	100	55.6	22.2	162	130	43	18	25	19	M16	2.92	**UCF211**	**UC211**	F211
60	110	65.1	25.4	175	143	48	18	29	19	M16	3.36	**UCF212**	**UC212**	F212
65	120	65.1	25.4	187	149	50	22	30	19	M16	4.73	**UCF213**	**UC213**	F213
70	125	74.6	30.2	193	152	54	22	31	19	M16	5.42	**UCF214**	**UC214**	F214
75	130	77.8	33.3	200	159	56	22	34	19	M16	5.83	**UCF215**	**UC215**	F215
80	140	82.6	33.3	208	165	58	22	34	23	M20	6.77	**UCF216**	**UC216**	F216
85	150	85.7	34.1	220	175	63	24	36	23	M20	8.37	**UCF217**	**UC217**	F217
90	160	96.0	39.7	235	187	68	24	40	23	M20	9.93	**UCF218**	**UC218**	F218
Series : 3													
25	62	38	15	110	80	29	13	16	16	M14	1.10	**UCF305**	**UC305**	F305
30	72	43	17	125	95	32	15	18	16	M14	1.60	**UCF306**	**UC306**	F306
35	80	48	19	135	100	36	16	20	19	M16	2.00	**UCF307**	**UC307**	F307
40	90	52	19	150	112	40	17	23	19	M16	2.70	**UCF308**	**UC308**	F308
45	100	57	22	160	125	44	18	25	19	M16	3.40	**UCF309**	**UC309**	F309
50	110	61	22	175	132	48	19	28	23	M20	4.50	**UCF310**	**UC310**	F310
55	120	66	25	185	140	52	20	30	23	M20	5.50	**UCF311**	**UC311**	F311
60	130	71	26	195	150	56	22	33	23	M20	6.50	**UCF312**	**UC312**	F312
65	140	75	30	208	166	58	22	33	23	M20	7.90	**UCF313**	**UC313**	F313
70	150	78	33	226	178	61	25	36	25	M22	9.50	**UCF314**	**UC314**	F314
75	160	82	32	236	184	66	25	39	25	M22	12.00	**UCF315**	**UC315**	F315
80	170	86	34	250	196	68	27	38	31	M27	14.00	**UCF316**	**UC316**	F316
85	180	96	40	260	204	74	27	44	31	M27	16.00	**UCF317**	**UC317**	F317
90	190	96	40	280	216	76	30	44	35	M30	19.00	**UCF318**	**UC318**	F318
95	200	103	41	290	228	94	30	59	35	M30	22.00	**UCF319**	**UC319**	F319
100	215	108	42	310	242	94	31	59	38	M33	26.00	**UCF320**	**UC320**	F320
105	225	112	44	310	242	94	31	59	38	M33	27.00	**UCF321**	**UC321**	F321
110	240	117	46	340	266	96	35	60	41	M36	38.00	**UCF322**	**UC322**	F322
120	260	126	51	370	290	110	40	65	41	M36	50.00	**UCF324**	**UC324**	F324
130	280	135	54	410	320	115	45	65	41	M36	66.00	**UCF326**	**UC326**	F326
140	300	145	59	450	350	125	55	75	41	M36	90.00	**UCF328**	**UC328**	F328

DIMENSIONS WYMIARY GŁÓWNE													MASS MASA ~	DESIGNATION OZNACZENIE	BEARING ŁOŻYSKO	HOUSING OPRAWA
d	D	B	S	D1	D2	J	P	A	A1	A2	A3	N	de			
mm														kg			
12	47	31.0	12.7	62	100	55.1	78	20.5	5	10	7	12	M10	0.72	**UCFC201**	**UC201**	FC204
15	47	31.0	12.7	62	100	55.1	78	20.5	5	10	7	12	M10	0.71	**UCFC202**	**UC202**	FC204
17	47	31.0	12.7	62	100	55.1	78	20.5	5	10	7	12	M10	0.70	**UCFC203**	**UC203**	FC204
20	47	31.0	12.7	62	100	55.1	78	20.5	5	10	7	12	M10	0.68	**UCFC204**	**UC204**	FC204
25	52	34.1	14.3	70	115	63.6	90	21	6	10	7	12	M10	0.95	**UCFC205**	**UC205**	FC205
30	62	38.1	15.9	80	125	70.7	100	23	8	10	8	12	M10	1.25	**UCFC206**	**UC206**	FC206
35	72	42.9	17.5	90	135	77.8	110	26	8	11	9	14	M12	1.56	**UCFC207**	**UC207**	FC207
40	80	49.2	19.0	100	145	84.8	120	26	10	11	9	14	M12	1.95	**UCFC208**	**UC208**	FC208
45	85	49.2	19.0	105	160	93.3	132	26	12	10	14	16	M14	2.56	**UCFC209**	**UC209**	FC209
50	90	51.6	19.0	110	165	97.6	138	28	12	10	14	16	M14	2.72	**UCFC210**	**UC210**	FC210
55	100	55.6	22.2	125	185	106.1	150	31	12	13	15	19	M16	3.72	**UCFC211**	**UC211**	FC211
60	110	65.1	25.4	135	195	113.1	160	36	12	17	15	19	M16	4.67	**UCFC212**	**UC212**	FC212
65	120	65.1	25.4	145	205	120.2	170	36	14	16	15	19	M16	5.21	**UCFC213**	**UC213**	FC213
70	125	74.6	30.2	150	215	125.1	177	40	14	17	18	19	M16	5.81	**UCFC214**	**UC214**	FC214
75	130	77.8	33.3	160	220	130.1	184	40	16	18	18	19	M16	7.03	**UCFC215**	**UC215**	FC215
80	140	82.6	33.3	170	240	141.1	200	42	16	18	18	23	M20	8.44	**UCFC216**	**UC216**	FC216

FŁT Ball Bearings Units (cast iron)

Zespoły łożyskowe w oprawach (odlewanych)

UCFL- units with oval flange

UCFL - oprawy kołnierzowe owalne z łożyskiem

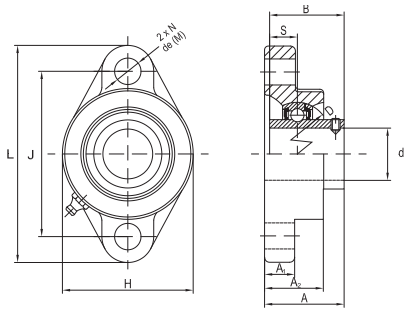

PL

EN

UCP- bearings plummer block units

UCP - oprawy masywne wolnostojące z łożyskiem

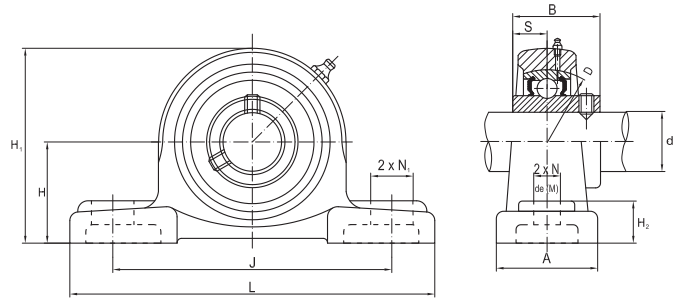

PL

EN

DIMENSIONS WYMIARY GŁÓWNE												MASS MASA ~	DESIGNATION OZNACZENIE	BEARING ŁOŻYSKO	HOUSING OPRAWA
d	D	B	S	L	J	H	A	A1	A2	N	de				
mm												kg			
12	47	31.0	12.7	113	90	60	25.5	11	15	12	M10	0.43	**UCFL201**	**UC201**	FL204
15	47	31.0	12.7	113	90	60	25.5	11	15	12	M10	0.42	**UCFL202**	**UC202**	FL204
17	47	31.0	12.7	113	90	60	25.5	11	15	12	M10	0.41	**UCFL203**	**UC203**	FL204
20	47	31.0	12.7	113	90	60	25.5	11	15	12	M10	0.39	**UCFL204**	**UC204**	FL204
25	52	34.1	14.3	130	99	68	27	13	16	16	M14	0.56	**UCFL205**	**UC205**	FL205
30	62	38.1	15.9	148	117	80	31	13	18	16	M14	0.78	**UCFL206**	**UC206**	FL206
35	72	42.9	17.5	161	130	90	34	15	19	16	M14	1.01	**UCFL207**	**UC207**	FL207
40	80	49.2	19.0	175	144	100	36	15	21	16	M14	1.30	**UCFL208**	**UC208**	FL208
45	85	49.2	19.0	188	148	108	38	16	22	19	M16	1.65	**UCFL209**	**UC209**	FL209
50	90	51.6	19.0	197	157	115	40	16	22	19	M16	1.91	**UCFL210**	**UC210**	FL210
55	100	55.6	22.2	224	184	130	43	18	25	19	M16	2.64	**UCFL211**	**UC211**	FL211
60	110	65.1	25.4	250	202	140	48	18	29	23	M20	3.46	**UCFL212**	**UC212**	FL212
65	120	65.1	25.4	258	210	155	50	22	30	23	M20	4.21	**UCFL213**	**UC213**	FL213
70	125	74.6	30.2	265	216	160	54	22	31	23	M20	4.95	**UCFL214**	**UC214**	FL214
75	130	77.8	33.3	275	225	165	56	22	34	23	M20	5.32	**UCFL215**	**UC215**	FL215
80	140	82.6	33.3	290	233	180	58	22	34	25	M22	6.48	**UCFL216**	**UC216**	FL216
85	150	85.7	34.1	305	248	190	63	24	36	25	M22	7.78	**UCFL217**	**UC217**	FL217
90	160	96.0	39.7	320	265	205	68	24	40	25	M22	9.54	**UCFL218**	**UC218**	FL218

DIMENSIONS WYMIARY GŁÓWNE													MASS MASA ~	DESIGNATION OZNACZENIE	BEARING ŁOŻYSKO	HOUSING OPRAWA
d	D	B	S	L	J	H	H1	H2	A	N	N1	de				
mm													kg			
Series : 2																
12	47	31.0	12.7	127	95	30.2	62	14	38	13	19	M10	0.68	**UCP201**	**UC201**	P203
15	47	31.0	12.7	127	95	30.2	62	14	38	13	19	M10	0.67	**UCP202**	**UC202**	P204
17	47	31.0	12.7	127	95	30.2	62	14	38	13	19	M10	0.66	**UCP203**	**UC203**	P204
20	47	31.0	12.7	127	95	33.3	65	14	38	13	19	M10	0.64	**UCP204**	**UC204**	P204
25	52	34.1	14.3	140	105	36.5	71	15	38	13	19	M10	0.72	**UCP205**	**UC205**	P205
30	62	38.1	15.9	165	121	42.9	83	17	48	17	23	M14	1.16	**UCP206**	**UC206**	P206
35	72	42.9	17.5	167	127	47.6	93	18	48	17	23	M14	1.41	**UCP207**	**UC207**	P207
40	80	49.2	19.0	184	137	49.2	100	18	54	17	23	M14	1.81	**UCP208**	**UC208**	P208
45	85	49.2	19.0	190	146	54.0	106	20	54	17	23	M14	2.05	**UCP209**	**UC209**	P209
50	90	51.6	19.0	206	159	57.2	114	21	60	20	26	M16	2.51	**UCP210**	**UC210**	P210
55	100	55.6	22.2	219	171	63.5	126	23	60	20	26	M16	3.13	**UCP211**	**UC211**	P211
60	110	65.1	25.4	241	184	69.8	138	25	70	20	26	M16	4.26	**UCP212**	**UC212**	P212
65	120	65.1	25.4	265	203	76.2	151	27	70	25	31	M20	5.13	**UCP213**	**UC213**	P213
70	125	74.6	30.2	266	210	79.4	157	27	72	25	31	M20	5.80	**UCP214**	**UC214**	P214
75	130	77.8	33.3	275	217	82.6	163	28	74	25	31	M20	6.29	**UCP215**	**UC215**	P215
80	140	82.6	33.3	292	232	88.9	175	30	78	25	31	M20	7.73	**UCP216**	**UC216**	P216
85	150	85.7	34.1	310	247	95.2	187	32	83	25	31	M20	9.34	**UCP217**	**UC217**	P217
90	160	96.0	39.7	327	262	101.6	200	33	88	27	33	M22	11.06	**UCP218**	**UC218**	P218
100	180	108.0	42.0	380	308	115.0	225	40	95	30	38	M24	16.00	**UCP220**	**UC220**	P220
Series : 3																
25	62	38	15	175	132	45	85	15	45	17	20	M14	1.40	**UCP305**	**UC305**	P305
30	72	43	17	180	140	50	95	18	50	17	20	M14	1.80	**UCP306**	**UC306**	P306
35	80	48	19	210	160	56	106	20	56	17	25	M14	2.80	**UCP307**	**UC307**	P307
40	90	52	19	220	170	60	116	22	60	17	27	M14	3.00	**UCP308**	**UC308**	P308
45	100	57	22	245	190	67	129	24	67	20	30	M16	4.10	**UCP309**	**UC309**	P309
50	110	61	22	275	212	75	143	27	75	20	35	M16	5.80	**UCP310**	**UC310**	P310
55	120	66	25	310	236	80	154	30	80	20	38	M16	7.40	**UCP311**	**UC311**	P311
60	130	71	26	330	250	85	165	32	85	25	38	M20	9.40	**UCP312**	**UC312**	P312
65	140	75	30	340	260	90	176	33	90	25	38	M20	10.00	**UCP313**	**UC313**	P313
70	150	78	33	360	280	95	187	35	90	27	40	M22	12.00	**UCP314**	**UC314**	P314
75	160	82	32	380	290	100	198	35	100	27	40	M22	14.00	**UCP315**	**UC315**	P315
80	170	86	34	400	300	106	210	40	110	27	40	M22	18.00	**UCP316**	**UC316**	P316
85	180	96	40	420	320	112	220	40	110	33	45	M27	20.00	**UCP317**	**UC317**	P317
90	190	96	40	430	330	118	235	45	110	33	45	M27	24.00	**UCP318**	**UC318**	P318
95	200	103	41	470	360	125	250	45	120	36	50	M30	29.00	**UCP319**	**UC319**	P319
100	215	108	42	490	380	140	275	50	120	36	50	M30	35.00	**UCP320**	**UC320**	P320
105	225	112	44	490	380	140	280	50	120	36	50	M30	35.00	**UCP321**	**UC321**	P321
110	240	117	46	520	400	150	300	55	140	40	55	M33	45.00	**UCP322**	**UC322**	P322
120	260	126	51	570	450	160	320	65	140	40	55	M33	55.00	**UCP324**	**UC324**	P324
130	280	135	54	600	480	180	355	75	140	40	55	M33	72.00	**UCP326**	**UC326**	P326
140	300	145	59	620	500	200	390	75	140	40	55	M33	89.00	**UCP328**	**UC328**	P328